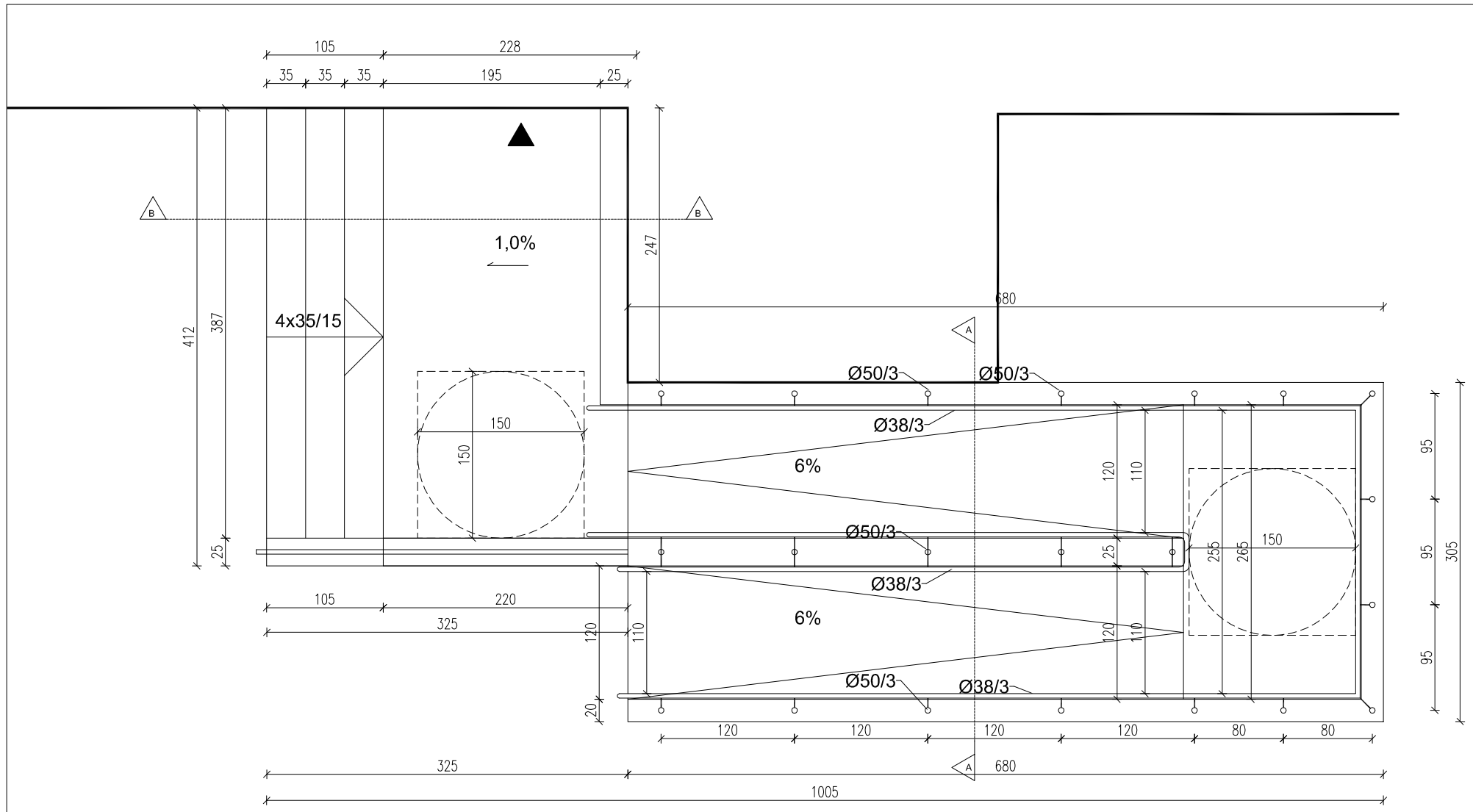

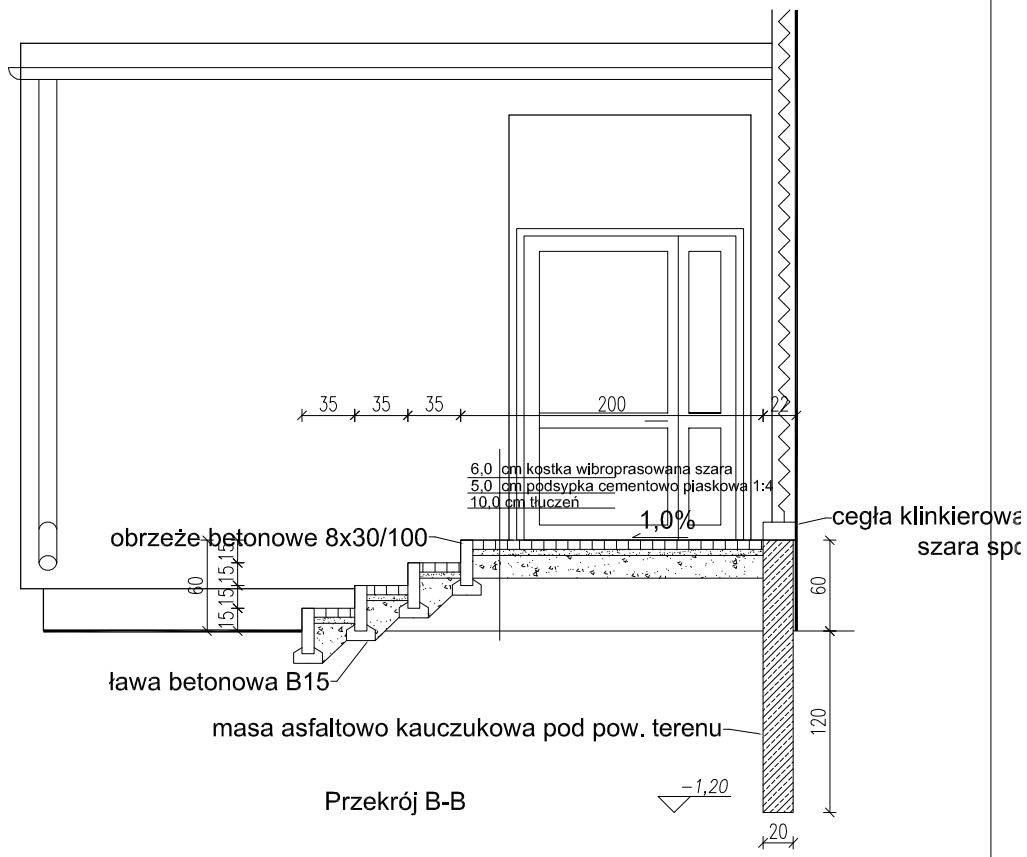

Przekrój B-B

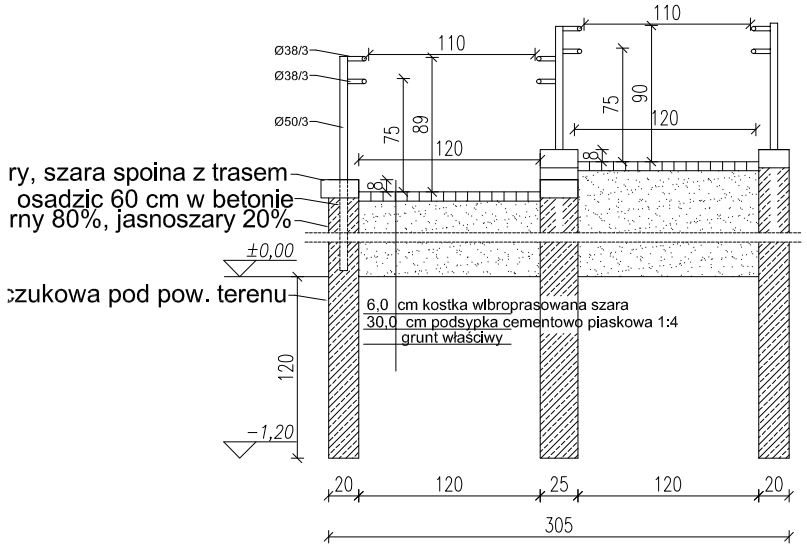

Przekrój A-A

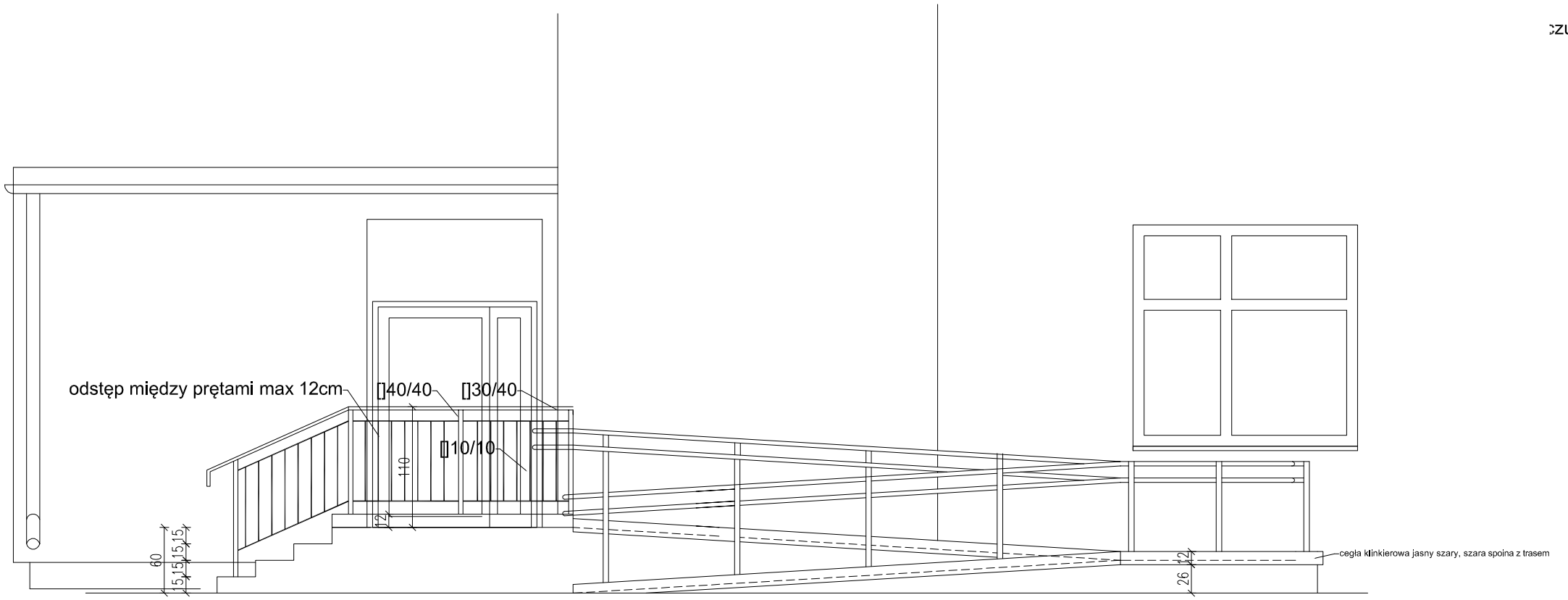

ModernEko tel. 882 - 147 - 538	Wojciech Świerczyński ul. Pietrusińskiego 12 lok.9 42-207 Częstochowa				
Inwestor:	Miasto Bielsk Podlaski, ul. Kopernika 1, 17-100 Bielsk Podlaski				
Faza:	**PROJEKT BUDOWLANY**				
Branża:	Architektura				
Temat:	Remont obiektu Przedszkola Nr 7 Kubusia Puchatka w zakresie: docieplenia ścian zewnętrznych i stropodachu wentylowanego nad cz ścianą pietrową, docieplenie dachu nad cz ścianą parterową, remontu instalacji c.o., cz ści stolarki okiennej i drzwiowej, o świetlenia, zadaszenia i schod ów zewnętrznych, budowa 2 podjazdów dla osób niepełnosprawnych, przebudowa chodnik ów wokół budynku, terenu utwardzonego oraz zjazdu do piwnicy, remont budynku technologicznego, przebudowy wewn ętrznej kanalizacji sanitarnej oraz wewn ętrznej kanalizacji deszczowej w ramach zadania "Termomodernizacja obiekt ów publicznych, przedszkola w Bielsku Podlaskim dz. nr 2655/18, 2655/19, 2653/7, 2652/8, 2651/10, 2673/6, 2650/15 obręb 0003, jednostka ewid. 200301_1				
Projektował:	mgr inż. arch.M. Kozieł	16/DSOKK/2012	specjalność architektoniczna	X 2016	
Sprawdził:	mgr inż. arch. Ł. Reszka	27/2010/DOIA	specjalność architektoniczna	X 2016	
Pochylnia dla niepełnosprawnych 1				Skala 1:50	Nr rysunku 8