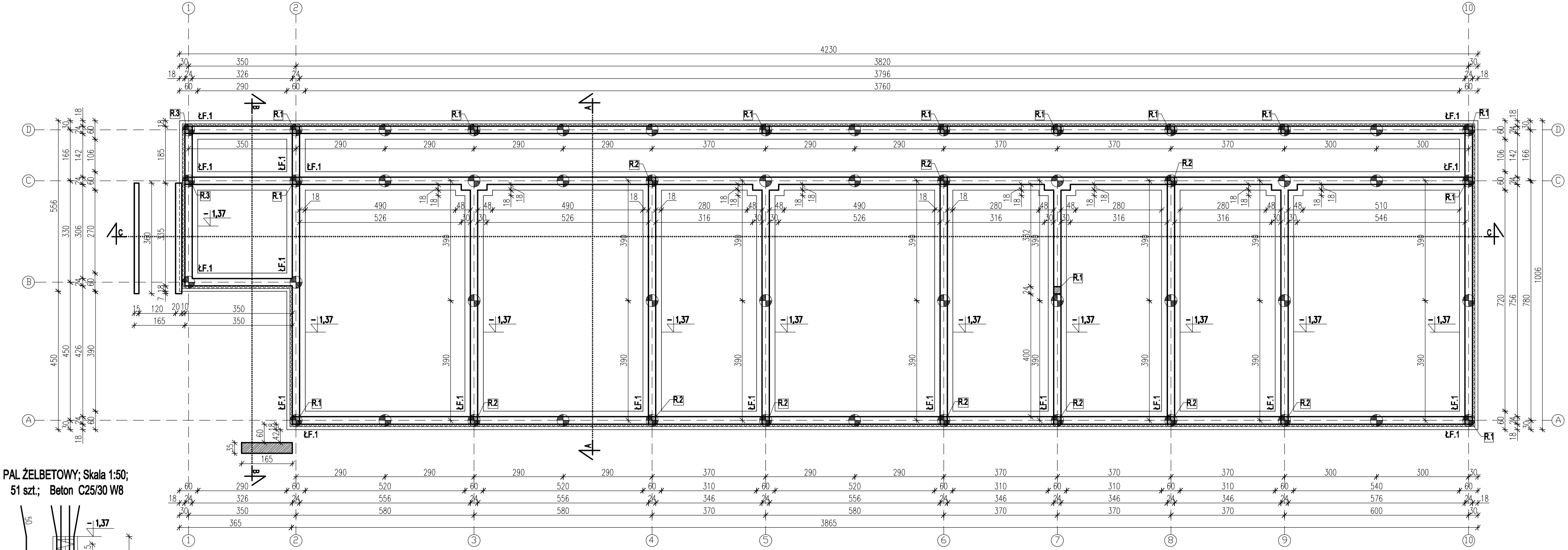

PAL ŻELBETOWY; Skala 1:50;
51 szt.; Beton C25/30 W8

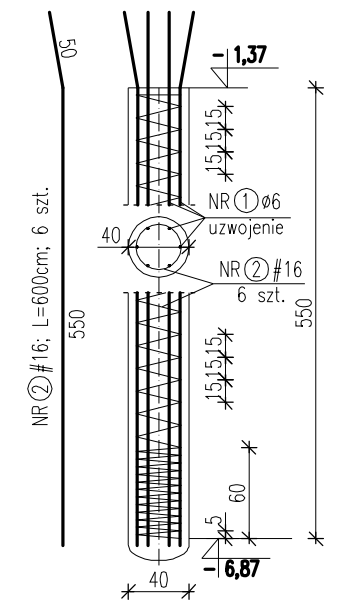

LEGENDA:

PAL FUNDAMENTOWY ø40

RDZEŃ ŻELBETOWY 25x25 CM

R.1, R.2, R.3 – RDZEŃ ŻELBETOWY

ŁF.1 – ŁAWA FUNDAMENTOWA

RZUT FUNDAMENTÓW 1:100

WYKONAWCA: PRACOWNIA PROJEKTOWA Inż. Karol Rosszczyc ul. Kazimierzowska 24/26, 17-100 Bielsk Podlaski NIP: 543-226-79-47, REGON: 200729630 tel. 081 530 228	PROJEKTANT BRANŻA ARCHITEKTONICZNA: mgr inż. arch Wojciech Kadłubowski upr. bud. nr ew.: 19/PDOKK/2014	SPR. BRANŻA ARCHITEKTONICZNA: mgr inż. arch. Marek Orzechowski upr. bud. nr ew.: 15/PdOKK/2012
NAZWA OBIEKTU / ZADANIA: Budowa budynku socjalnego wielorodzinnego dwukondygnacyjnego	PROJEKTANT BRANŻA KONSTRUKCYJNA: inż. Mikołaj Kuźmiuk upr. bud. nr ew.: PDL/B0/0794/01	PROJEKTANT BRANŻA KONSTRUKCYJNA: Inż. Barbara I. Sołomianko upr. bud. nr ew.: PDL/B0/1403/01
	BRANŻA: ARCHITEKTONICZNA	SKALA: 1:100
RZUT FUNDAMENTÓW		DATA: 10.11.2016
ADRES: dz. nr geod.2770/1 obr. 03 ul. Jagiellońska w Bielsku Podlaskim		NR RYSUNKU: 1